TECHNICKÉ PARAMETRY

Kanálové jednotky Slim (ADT26, ADT35, ADT52)

EU model(Hisense)				ADT26UX4RBL8	ADT35UX4RBL8	ADT52UX4RCL8
Sezonní účinnost a další parametry	Chlazení	Pdesignh	kW	2.6	3.5	5.0
		SEER	W/W	7.20	7.00	7.00
		Příkon. (max./nominal.)	kW, A	1.5/0.59 (kW) 6.7/2.6 (A)	1.5/0.87 (kW) 6.7/3.9 (A)	2.2/1.43 (kW) 13.5/6.2 (A)
		Energetická třída	–	A++	A++	A++
	Vytápění (mírné podnebí Střední Evropa)	Pdesignh	kW	3.0	3.0	4.0
		SCOP	W/W	4.30	4.30	4.30
		Příkon. (max./nominal.)	kW, A	1.5/0.74 (kW) 6.7/3.3 (A)	1.5/1.0 (kW) 6.7/4.4 (A)	2.2/1.45 (kW) 13.5/6.3 (A)
		Energetická třída	–	A+	A+	A+
	Vytápění (středomořské podnebí)	Pdesignh	kW	3.0	3.0	4.0
		SCOP	W/W	5.35	5.35	5.40
		Příkon. (max./nominal.)	kW, A	1.5/0.74 (kW) 6.7/3.3 (A)	1.5/1.0 (kW) 6.7/4.4 (A)	2.2/1.45 (kW) 13.5/6.3 (A)
		Energetická třída	–	A+++	A+++	A+++
Chlazení	Výkon	Nominální	Btu/h	8871	11942	17060
		Nominální	kW	2.6	3.5	5.0
		Min. - Max.	kW	1.3 ~ 3.6	1.3 ~ 4.2	1.5 ~ 6.0
	EER	Nominální	W/W	4.41	4.02	3.50
Vytápění	Výkon	Nominální	Btu/h	10918	13648	18766
		Nominální	kW	3.2	4.0	5.5
		Min. - Max.	kW	1.3 ~ 4.0	1.3 ~ 5.0	1.5 ~ 6.5
	COP	Nominální	W/W	4.31	4.00	3.79
Vnitřní jednotka	Rozměry	Š x V x H	mm	910×190×447	910×190×447	1180×190×447
	Hmotnost	Čistá / Hrubá	kg	18.0/21.5	18.0/21.5	24.5/29.5
	Průtok vzduchu	Nominální	m3/h	600/484/400	600/484/400	900/840/780
	Akustický tlak	Max - Min	dB(A)	36/33/30	36/33/30	41/37/33
	Akustický výkon	Max	dB(A)	53	53	57
	Akustický výkon	Třída	–	B	B	C
	Statický tlak	Tlaková z. základního filtru	Pa	10	10	10
		Výrobní nastavení	Pa	35	35	35
		Max rozsah	Pa	0~50	0~50	0~50

EU model(Hisense)				AUW26U4RS8	AUW35U4RS8	AUW52U4RS7
Venkovní jednotka	Rozměry	Š x V x H	mm	810×580×280	810×580×280	810×580×280
	Hmotnost	Čistá / Hrubá	kg	34/38.5	34/38.5	36/40
	Akustický tlak	Max	dB(A)	51	51	52
	Akustický výkon	Max	dB(A)	62	62	63
	Elektro	Elektrické připojení	V, Hz, Ø	230/50/1	230/50/1	230/50/1
	Chladivo	Typ	–	R32	R32	R32
		Náplň (základní)	kg	0.87	0.87	1.08
		Ekvivalent ton CO2	–	0.587	0.587	0.729
		GWP	–	675	675	675
Instalace potrubí	Kapalina/Plyn		mm(inch)	Φ6.35/Φ9.52(1/4'/3/8')	Φ6.35/Φ9.52(1/4'/3/8')	Φ6.35/Φ12.7(1/4'/1/2')
	Max délka potr.	Pro teplotní rozsah T1 *(2)	m	35	35	50
	Max délka potr.	Plný rozsah parametrů	m	30	30	40
	Převýšení	Max (venkovní je dole)	m	15	15	30
		Max (venkovní je nahoře)	m	15	15	30
	Přídavné množství chladiva nad max. délku		g/m	15	15	15
	Maximální délka potrubí bez přídavku chladiva		m	5	5	5
Pracovní rozsah venk. tep.	Chlazení		°C	-15~52	-15~52	-15~48
	Vytápění		°C	-20~24	-20~24	-15~24

TECHNICKÉ PARAMETRY

Kanálové jednotky (AUD71, AUD105)

EU model(Hisense)				AUD71UX4RFM8	AUD105UX4REH8
Sezonní účinnost a další parametry	Chlazení	Pdesignh	kW	7.0	10.0
		SEER	W/W	6.30	6.10
		Příkon. (max./nominal.)	kW, A	4.1/1.75 (kW) 16.0/9.8 (A)	4.35/3.1 (kW) 19.0/13.5 (A)
		Energetická třída	—	A++	A++
	Vytápění (mírné podnebí Střední Evropa)	Pdesignh	kW	5.5	8.0
		SCOP	W/W	4.10	4.00
		Příkon. (max./nominal.)	kW, A	4.1/1.97 (kW) 16.0/10.4 (A)	4.35/2.96 (kW) 19.0/12.9 (A)
		Energetická třída	—	A+	A+
	Vytápění (středomořské podnebí)	Pdesignh	kW	5.5	8.0
		SCOP	W/W	5.35	5.35
		Příkon. (max./nominal.)	kW, A	4.1/1.97 (kW) 16.0/10.4 (A)	4.35/2.96 (kW) 19.0/12.9 (A)
		Energetická třída	—	A+++	A+++
Chlazení	Výkon	Nominální	Btu/h	23884	34120
		Nominální	kW	7.0	10.0
		Min. - Max.	kW	2.0 ~ 8.5	2.7 ~ 12.0
	EER	Nominální	W/W	3.23	3.30
Vytápění	Výkon	Nominální	Btu/h	27296	37532
		Nominální	kW	8.0	11.0
		Min. - Max.	kW	2.0 ~ 19.5	2.7 ~ 13.0
	COP	Nominální	W/W	3.71	3.75
Vnitřní jednotka	Rozměry	Š x V x H	mm	1100×245×700	1400×300×800
	Hmotnost	Čistá / Hrubá	kg	33/39	51/57
	Průtok vzduchu	Nominální	m3/h	1360/1150/1000	2000/1800/1600
	Akustický tlak	Max - Min	dB(A)	40/37/34	42/39/36
	Akustický výkon	Max	dB(A)	54	59
	Akustický výkon	Třída	—	B	C
	Statický tlak	Tlaková z. základního filtru	Pa	10	37+10
		Výrobní nastavení	Pa	100	100
		Max rozsah	Pa	0~150	0~200

				AUW71U4RJ7	AUW105U4RK7
Venkovní jednotka	Rozměry	Š x V x H	mm	860×670×310	900×750×340
	Hmotnost	Čistá / Hrubá	kg	44.5/48.5	55/59
	Akustický tlak	Max	dB(A)	—	-
	Akustický výkon	Max	dB(A)	65	69
	Elektro	Elektrické připojení	V, Hz, Ø	230/50/1	230/50/1
	Chladivo	Typ	—	R32	R32
		Náplň (základní)	kg	1.50	1.80
		Ekvivalent ton CO2	—	1.013	1.215
		GWP	—	675	675
Instalace potrubí	Kapalina/Plyn		mm(inch)	Φ9.52/Φ15.88(3/8'/5/8')	Φ9.52/Φ15.88(3/8'/5/8')
	Max délka potr.	Pro teplotní rozsah T1 *(2)	m	60	65
	Max délka potr.	Plný rozsah parametrů	m	45	50
	Převýšení	Max (venkovní je dole)	m	30	30
		Max (venkovní je nahoře)	m	30	30
	Přídavné množství chladiva nad max. délku		g/m	35	35
	Maximální délka potrubí bez přídavku chladiva		m	5	5
Pracovní rozsah venk. tep.	Chlazení		°C	-15~48	-15~48
	Vytápění		°C	-15~24	-10~24

Příkon pro T1 (-7 až +43 °C) viz poznámka (2) výrobce. Hodnoty výkonu jsou jmenovité.
U modelu AUD105 jsou hmotnost vnitřní jednotky (51 / 57 kg) a statický tlak (37+10 Pa) uvedeny dle novějšího datasheetu výrobce (2026-06).

TECHNICKÉ PARAMETRY

Kanálové jednotky (AUD125, AUD140) a vysokotlaké (AUD200, AUD250)

EU model(Hisense)				AUD125UX4REH8	AUD140UX4REH8	AUD200UX4RPH8	AUD250UX4RPH8
Sezonní účinnost a další parametry	Chlazení	Pdesignh	kW	12.1	13.5	19.0	23.0
		SEER	W/W	7.50	7.00	6.00	5.82
		Příkon. (max./nominal.)	kW, A	6.5/3.1 kW 12.5/6.5 A	6.5/3.9 kW 12.5/8.0 A	11.5/6.3 kW , 19.0/11.2 A	11.5/9.7 kW, 19.0/16.5 A
		Energetická třída	—	NA	NA	NA	NA
	Vytápění (mírné podnebí Střední Evropa)	Pdesignh	kW	9.0	9.0	17.0	17.0
		SCOP	W/W	4.50	4.50	3.90	3.90
		Příkon. (max./nominal.)	kW, A	6.5/3.4 kW 12.5/7.0 A	6.5/4.3 kW 12.5/9.0 A	11.5/5.8 kW, 19.0/10.1 A	11.5/7.2 kW, 19.0/13.0 A
		Energetická třída	—	NA	NA	NA	NA
	Vytápění (středomořské podnebí)	Pdesignh	kW	9.0	9.0	17.0	17.0
		SCOP	W/W	5.40	5.40	4.90	4.90
		Příkon. (max./nominal.)	kW, A	6.5/3.4 kW 12.5/7.0 A	6.5/4.3 kW 12.5/9.0 A	11.5/5.8 kW, 19.0/10.1 A	11.5/7.2 kW, 19.0/13.0 A
		Energetická třída	—	NA	NA	NA	NA
Chlazení	Výkon	Nominální	Btu/h	41285	46062	64828	78476
		Nominální	kW	12.1	13.5	19.0	23.0
		Min. - Max.	kW	3.9-13.2	4.3-15.5	7.0 ~ 23.5	7.5 ~ 24.5
	EER	Nominální	W/W	3.90	3.51	3.00	2.35
Vytápění	Výkon	Nominální	Btu/h	46062	54592	75064	85300
		Nominální	kW	13.5	16.0	22.0	25.0
		Min. - Max.	kW	3.4-14.4	3.7-17.1	6.0 ~ 25.0	6.5 ~ 27.5
	COP	Nominální	W/W	4.01	3.72	3.75	3.45
Vnitřní jednotka	Rozměry	Š x V x H	mm	1400×300×800	1400×300×800	1400×420×858	1400×420×858
	Hmotnost	Čistá / Hrubá	kg	51/57	51/57	84/93.5	84/93.5
	Průtok vzduchu	Nominální	m3/h	2400/2200/1900	2400/2200/1900	4400/3900/3400	4400/3900/3400
	Akustický tlak	Max - Min	dB(A)	43/40/37	43/40/37	58/55/52	58/55/52
	Akustický výkon	Max	dB(A)	63	64	81	81
	Akustický výkon	Třída	—	—	—	—	—
	Statický tlak	Tlaková z. základního filtru	Pa	50+10	50+10	10	10
		Výrobní nastavení	Pa	100	100	150	150
		Max rozsah	Pa	0~200	0~200	0~250	0~250

EU model(Hisense)				AUW125U6RN8	AUW140U6RN8	AUW200U6RZ8	AUW250U6RZ8
Venkovní jednotka	Rozměry	Š x V x H	mm	1100×875×450	1100×875×450	1100×1650×390	1100×1650×390
	Hmotnost	Čistá / Hrubá	kg	94/105	94/105	140/157	140/157
	Akustický tlak	Max	dB(A)	60	60	61	61
	Akustický výkon	Max	dB(A)	73	74	76	76
	Elektro	Elektrické připojení	V, Hz, Ø	400/50/3	400/50/3	400/50/3	400/50/3
	Chladivo	Typ	—	R32	R32	R32	R32
		Náplň (základní)	kg	3.20	3.20	4.60	4.60
		Ekvivalent ton CO2	—	2.160	2.160	3.105	3.105
		GWP	—	675	675	675	675
Instalace potrubí	Kapalina/Plyn		mm(inch)	9.52/15.88(3/8'/5/8')	9.52/15.88(3	9.52/22.22(3	3'/7/8')
	Max délka potr.	Pro teplotní rozsah T1 *(2)	m	75	75	100	100
	Max délka potr.	Plný rozsah parametrů	m	60	60	75	75
	Převýšení	Max (venkovní je dole)	m	30	30	30	30
		Max (venkovní je nahoře)	m	30	30	30	30
	Přídavné množství chladiva nad max. délku		g/m	35	35	35	35
	Maximální délka potrubí bez přídavku chladiva		m	7.5	7.5	7.5	7.5
Pracovní rozsah venk. tep.	Chlazení		°C	-15~52	-15~52	-15~50	-15~50
	Vytápění		°C	-20~24	-20~24	-20~24	-20~24

ROZMĚRY JEDNOTEK LCAC

Kanálové jednotky Slim – ADT26, ADT35, ADT52

EU Model	Factory Model	a	b	c	d
ADT26UX4RBL8 ADT35UX4RBL8	ADT-09UX4RBL8 ADT-12UX4RBL8	961	910	749	786
ADT40UX4RCL8 ADT52UX4RCL8 ADT71UX4RCL8	ADT-14UX4RCL8 ADT-18UX4RCL8 ADT-24UX4RCL8	1231	1180	1019	1056

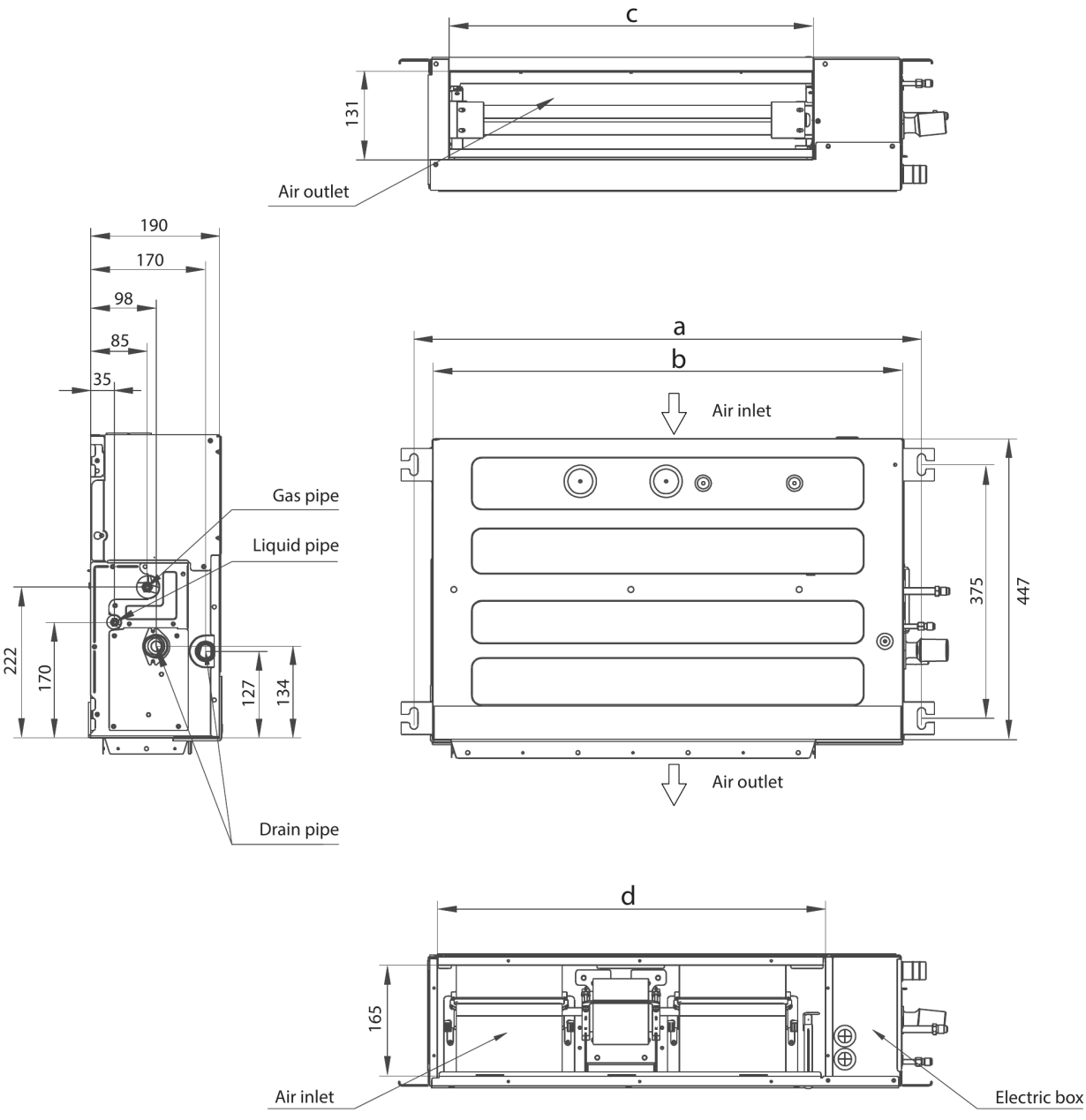

Rozměry v mm. Tabulky ve výkresech uvádějí označení modelu pro EU a tovární označení výrobce.

ROZMĚRY JEDNOTEK LCAC

Kanálové jednotky – AUD71

EU Model	Factory Model
ADT60UX4RFM8 ADT71UX4RFM8 AUD90UX4RFM8	ADT-21UX4RFM8 ADT-24UX4RFM8 AUD-30UX4RFM8

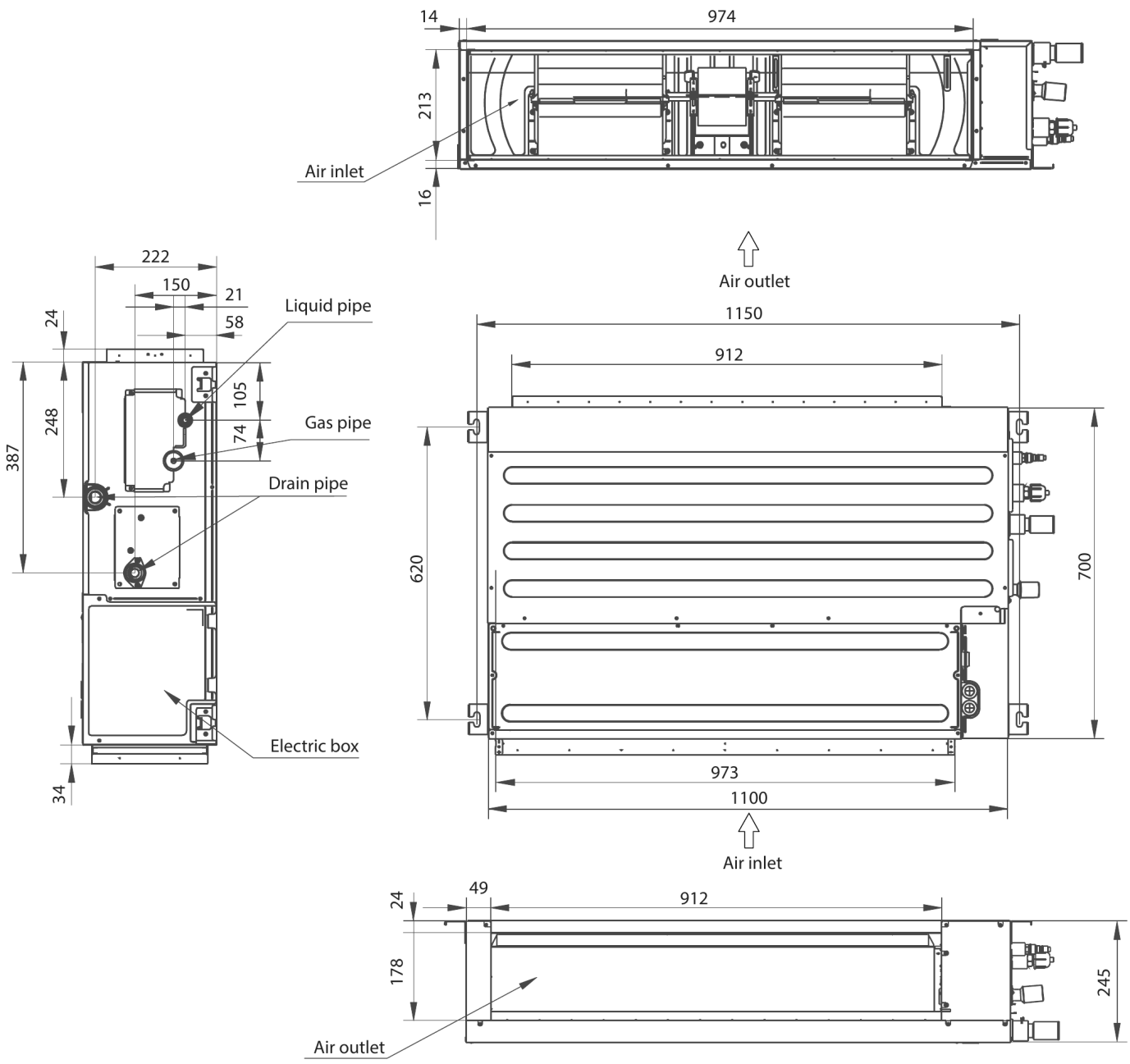

Rozměry v mm. Tabulky ve výkresech uvádějí označení modelu pro EU a tovární označení výrobce.